Zeichnung geschützt durch
© Copyright 1980
AMP DEUTSCHLAND GmbH
Alle Rechte vorbehalten

REVISIONS

P	LTR	DESCRIPTION	DATE	APVD
	F	Pos. 5 war 825215-1	12.03.85	
	G	827248-7 neu hinzu	08.04.87	
	G1	Note -1 wie gezeichnet hinzu	20.05.97	Finger
	G2	Tabelle ergänzt	12.02.07	Stre.
	G3	Set PN obsolete	15JUL2015	Ho.

Maßstab 1:1

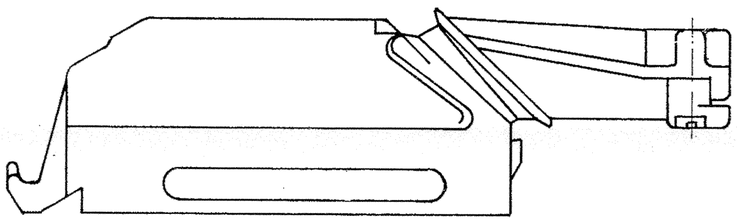

3 Kodierung links

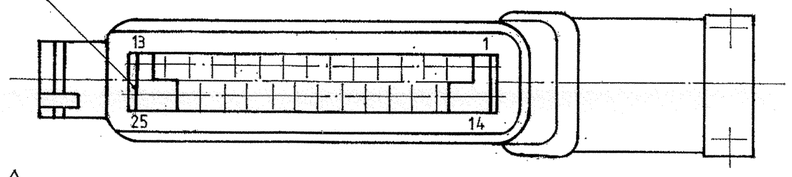

4 Kodierung rechts

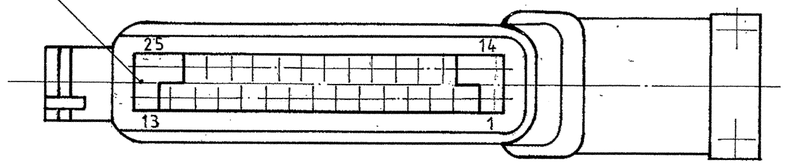

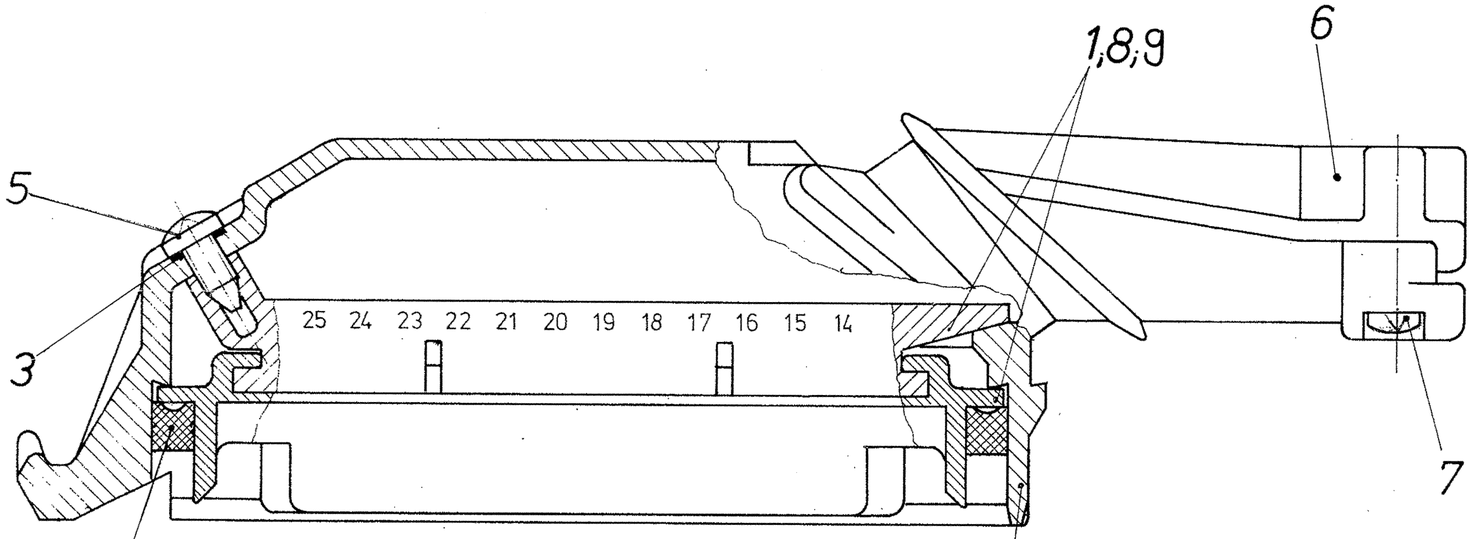

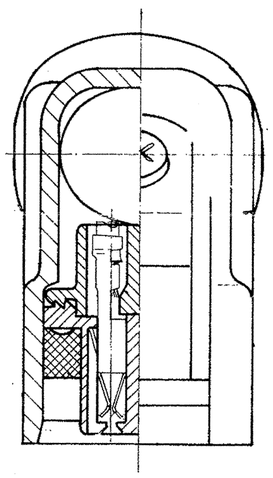

-1 wie gezeichnet
AS SHOWN

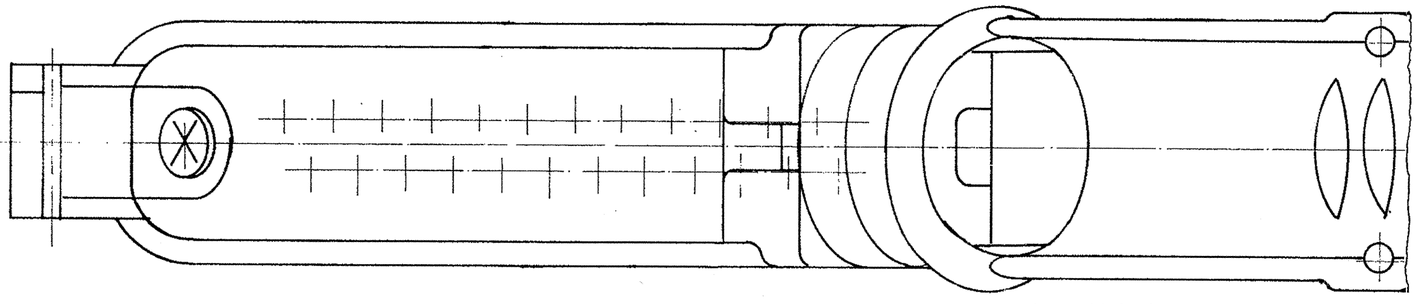

ohne Kabelabdeckung gezeichnet

827249-7	827249-6	827249-5	827249-4	827249-3	827249-2	827249-1	Einzelteil-Nr.	Lfd Nr.	Beschreibung	Material / Farbe
1x							928 721-1	2	Griffschale	PA 6.6 GV30/schwarz
1x		1x	1x				826 777-2	4	Dichtring	CR
1x		1x					927 298-1	6	Abdeckung	PA 6.6 GV30/schwarz
		1x	1x				927 371-1	10	Griffschale	PA 6.6 GV30/schwarz
1x		1x	1x				827 248-2	9	Vormontage für 25pol. △4	PA 6.6 GV13/natur/schwarz
				1x			826 796-1	8	Vormontage für 25pol. △3	PA 6.6 GV13/schwarz
2x	2x	2x	2x	2x	2x		826 780-1	7	Blechschraube 13lg.	Stahl/vernickelt
	1x		1x	1x	1x		926 686-1	6	Abdeckung mit Zugentl.	PA 6.6 GV30/schwarz
1x	1x	1x	1x	1x	1x	1x	826 780-2	5	Blechschraube 9,5lg.	Stahl/vernickelt
	1x			1x	1x	1x	826 777-1	4	Dichtring	CR
1x		1x	1x	1x	1x	1x	826 778-1	3	Dichtscheibe	Vulkanfiber
	1x			1x	1x	1x	927 116-1	2	Griffschale	PA 6.6 GV30/schwarz
	1x				1x	1x	827 248-1	1	Vormontage für 25pol. △4	PA 6.6 GV13/schwarz

Obsolete

NOTE

△1 Bei Bestellung nach AMP-Bestell-Nr. werden die Einzelteile unmontiert verpackt in MINI-GRIP Beutel geliefert

△2 Bei Bestellung nach AMP-Einzelteil-Nr. wird die Bestellmenge im Karton verpackt geliefert

AMP

Benennung: 25 pol. Stecker

K

Bestell-Nr. | Werkstoff | Oberfläche Farbe

Gez. 24.05.81 | Gepr. 27.05.81 | Gepr.

Nicht tolerierte Maße ·04 ·15

C 827249 G3

Maßstab 2:1

1 v. 1